Kategorie:

- Fördertechnik | Gabelhubwagen

HU PW 25 T Handgabelhubwagen

mit Wiegesystem, Tragfähigkeit 2.500 kg

Mit vier hochwertigen Wiegezellen wird der Handgabelhubwagen zur mobilen Waage. Die robuste Konstruktion des Basisfahrzeugs, sowie die hochwertige Elektronik ermöglichen den anspruchsvollen industriellen Einsatz.

Ausstattung und Verarbeitung

- Basisfahrzeug ist der Handgabelhubwagen HU Profi mit einer Unterfahrhöhe von 85 mm
- LED Anzeige (83plus)* mit 6 Ziffern, die Höhe der Ziffern beträgt 20 mm
- Wiegevorgänge: Tara (Brutto/Netto), Zählen, Addieren, automatische Nullstellung
- Genauigkeit : ± 0,1 % vom Endwert
- Kleinster Messwert 1,0 kg
- Batteriekapazität ca. 28 Betriebsstunden
- Die Systeme sind werkseitig kalibriert.

Optionen

- Edelstahlausführung
- Geeichte Ausführung
- Messbereich bis 2.500 kg
- Ausführung mit Drucker
- Teilung einstellbar
- Batterie und Ladegerät sind im Lieferumfang enthalten

Modell		HU PW 25 T - 83plus	HU PW 25 TR - 83plus mit Drucker
Tragfähigkeit Q	kg	2.500	2.500
Lastschwerpunkt c	mm	600	600
Lastabstand x	mm	850	850
Radstand y	mm	1.205	1.205
Gewicht	kg	145	145
Achslast mit Last vorne / hinten	kg	409 / 1.735	409 / 1.735
Achslast ohne Last vorne / hinten	kg	86 / 59	86 / 59
Bereifung vorne / hinten**		PUR / PA	PUR / PA
Gesamtbreite b1 / b2	mm	535	535
Gabelaußenabstand b5	mm	535	535
Gabelzinkenmaße s / e / l	mm	60 x 165 x 1.140	60 x 165 x 1.140
Bodenfreiheit Mitte Radstand m2	mm	20	20
Arbeitsgangbreite Ast Palette 800 x 1.200 längs	mm	1.832	1.832
Wenderadius Wa	mm	1.367	1.367
Reifengröße vorne	mm	194 x 50	194 x 50
Reifengröße hinten	mm	80 x 63	80 x 63
Räder Anzahl vorne / hinten		2 / 4	2 / 4
Spurweite vorn	mm	135	135
Spurweite hinten	mm	370	370
Hub h3	mm	115	115
Max. Höhe Deichsel in Fahrstellung h14	mm	1.230	1.230
Höhe gesenkt h13	mm	85	85
Gesamtlänge l1	mm	1.525	1.525
Länge einschl. Gabelrücken l2	mm	375	375
Preis pro Stück	Euro	auf Anfrage	auf Anfrage

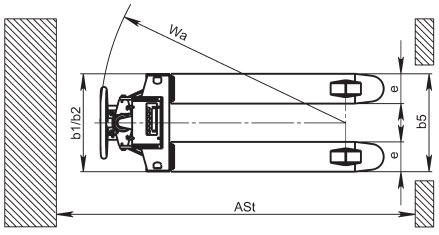

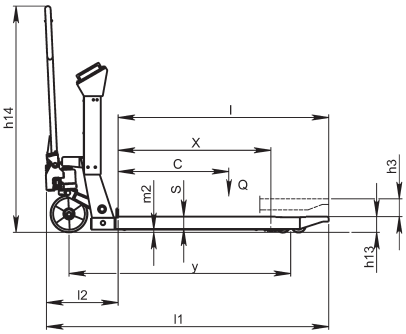

T Tandem

** PA...Polyamid-Rollen, PUR...Polyurethan-Rollen