Kategorie:

- Fördertechnik | Gabelhubwagen

EGU EL Gabelhubwagen

leichte Ausführung, Tragfähigkeit 1.400 kg

Ein ideales Gerät für den Einsatz auf der Rampe und zur Mitnahme auf dem LKW.

Ausstattung und Verarbeitung

- Multifunktionsdeichsel für eine leichte Handhabung, beim Loslassen der Deichsel wird das Fahrzeug automatisch gebremst
- Vorbaumaß 435 mm
- Impulssteuerung zur Regulierung der Fahrgeschwindigkeit
- Einsatzdauer entsprechend der Batteriekapazität
- Batterie und Ladegerät sind im Lieferumfang enthalten
- Gabellänge 1.000 mm und Gabelbreite 680 mm auf Anfrage

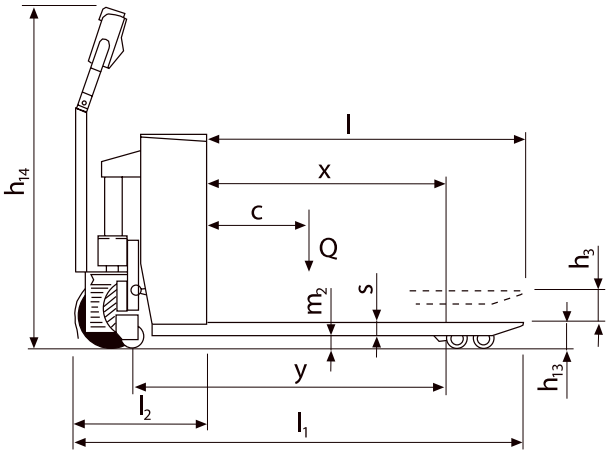

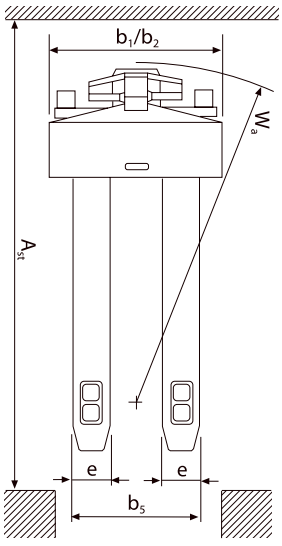

S Single

T Tandem

** Gewicht = Eigengewicht ohne Batterie

*** PA...Polyamid-Rollen, PUR...Polyurethan-Rollen, VG...Vollgummi Rollen

EGU EL Technische Daten

leichte Ausführung, Tragfähigkeit 1.400 kg

Modell		EGU EL 14-52/11 VG/PUR S Starter	EGU EL 14-52/11 VG/PUR T Starter	EGU EL 14-52/11 VG/PUR S Traktion	EGU EL 14-52/11 VG/PUR T Traktion
Antrieb		Elektro	Elektro	Elektro	Elektro
Bedienung		Geh	Geh	Geh	Geh
Tragfähigkeit Q	kg	1.400	1.400	1.400	1.400
Lastschwerpunkt c	mm	600	600	600	600
Lastabstand x	mm	800	800	800	800
Radstand y	mm	1.195	1.195	1.195	1.195
Gewicht**	kg	203	203	250	250
Bereifung vorne / hinten***		VG / PUR S	VG / PUR T	VG / PUR S	VG / PUR T
Reifengröße vorn l x d	mm	250 x 76 + 100 x 40	250 x 76 + 100 x 40	250 x 76 + 100 x 40	250 x 76 + 100 x 40
Reifengröße hinten l x d	mm	82 x 80	82 x 60	82 x 80	82 x 60
Räder Anzahl vorne / hinten		2 + 1x / 2	2 + 1x / 4	2 + 1x / 2	2 + 1x / 4
Spurweite vorn	mm	620	620	620	620
Spurweite hinten	mm	390	390	390	390
Hub h3	mm	115	115	115	115
Gabelhöhe max. h3 + h13	mm	200	200	200	200
Höhe Deichsel in Fahrstellung max. h14	mm	1.249	1.249	1.249	1.249
Höhe gesenkt h13	mm	85	85	85	85
Gesamtlänge l1	mm	1.585	1.585	1.585	1.585
Länge einschl. Gabelrücken l2	mm	435	435	435	435
Gesamtbreite b1 / b2	mm	720	720	720	720
Gabelzinkenmaße s / e / l	mm	50 x 150 x 1.150	50 x 150 x 1.150	50 x 150 x 1.150	50 x 150 x 1.150
Gabelaußenabstand b5	mm	525	525	525	525
Bodenfreiheit Mitte Radstand m2	mm	15	15	15	15
Arbeitsgangbreite bei Palette 800 x 1200 längs Ast	mm	1.835	1.835	1.835	1.835
Wenderadius Wa	mm	1.370	1.370	1.370	1.370
Fahrgeschwindigkeit mit / ohne Last	km/h	4,5 / 4,7	4,5 / 4,7	4,5 / 4,7	4,5 / 4,7
Hubgeschwindigkeit mit / ohne Last	m/s	0,02 / 0,03	0,02 / 0,03	0,02 / 0,03	0,02 / 0,03
Senkgeschwindigkeit mit / ohne Last	m/s	0,04	0,04	0,04	0,04
Steigfähigkeit mit / ohne Last	%	5 / 10	5 / 10	5 / 10	5 / 10
Betriebsbremse		Elektrisch	Elektrisch	Elektrisch	Elektrisch
Fahrmotor, Leistung S2 60min	kW	0,7	0,7	0,7	0,7
Hubmotor Leistung	kW	0,4	0,4	0,4	0,4
Batterie		Starter	Starter	Traktion	Traktion
Batteriespannung, Nennkapazität K5	V/Ah	24 / 70	24 / 70	24 / 130	24 / 130
Batteriegewicht	kg	36	36	82	82
Art der Fahrsteuerung		Impuls	Impuls	Impuls	Impuls
Preis pro Stück	Euro	**auf Anfrage**	**auf Anfrage**	**auf Anfrage**	**auf Anfrage**