WA 50/100 Hand-Seilwinde

Zuglast 50 - 100 daN

Kompakte Hand-Seilwinde aus Aluminium-Druckguss für geringe Lasten.

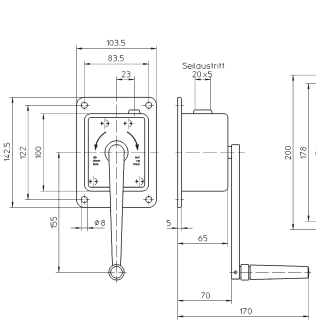

WA 50

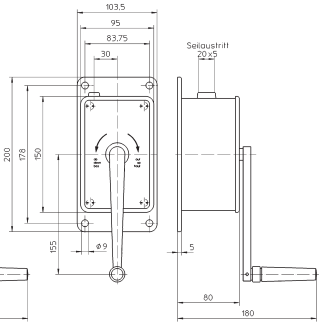

WA 100

Ausstattung und Verarbeitung

- kompakte Form
- geschlossenes Gehäuse
- korrosionsbeständig
- geräuscharm
- selbsthemmend
- bewährtes Sicherheitskonzept
- geringe Kurbelkraft
- abnehmbare Kurbel
- geringes Gewicht
- Oberfläche pulverbeschichtet

Modell	Zuglast		Befestigung	Material	Seil-Ø	max. Seilaufnahme	Kurbeldruck	Hub je Kurbelumdrehung	Gewicht	Preis pro Stück
	1.Lage	oberste Lage							(ohne Seil)	
	daN	daN			mm	m	N	mm	kg	Euro
WA 50	50	22	Wand	Alu-Druckguss	2	12	80	96	1,0	**102,00**
WA 100	100	43	Wand	Alu-Druckguss	3	8	60	38	2,1	**153,00**

4210/421 Hand-Seilwinde

Zuglast 80 - 125 daN

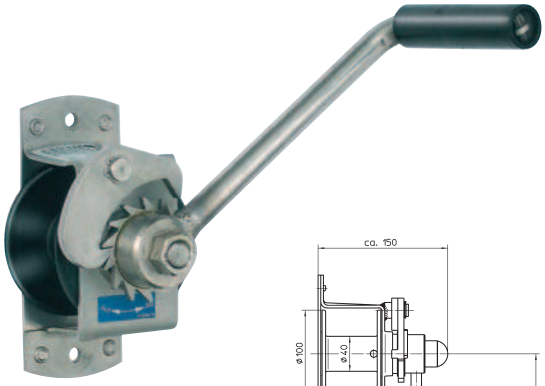

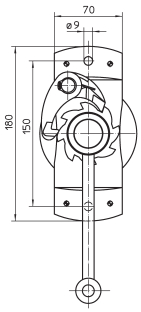

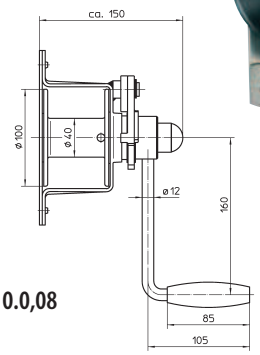

4210.0,08

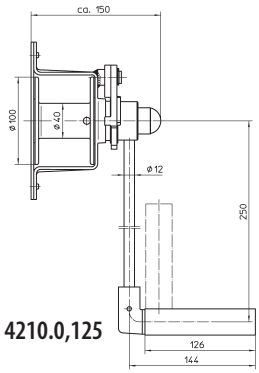

4210.0,125

Ausstattung und Verarbeitung

- einfache, sichere Handhabung
- problemlose Befestigung auf kleinem Raum
- selbsthemmende, rückschlagfreie Sicherheitskurbel mit drehbarem bzw. klappbarem Kurbelgriff
- bewährtes Sicherheitskonzept
- korrosionsgeschützt

Optionen

- verzinkt oder Edelstahl: Modell 4210
- Guss: Modell 421

Modell	Zuglast		Befestigung	Material	Seil-Ø	max. Seilaufnahme	Kurbeldruck	Hub je Kurbelumdrehung	Gewicht	Preis pro Stück
	1.Lage	oberste Lage							(ohne Seil)	
	daN	daN			mm	m	N	mm	kg	Euro
4210.0,08	80	40	Wand	verzinkt	3	20	140	135	2,5	**112,00**
4210.0,125 V	125	64	Wand	verzinkt	4	15	140	135	2,5	**122,00**
4210.0,125	125	64	Wand	Edelstahl	4	15	140	135	2,5	**198,00**
421.0,125	125	64	Wand	Guss lackiert	4	15	170	135	4,0	**132,00**